77842-17

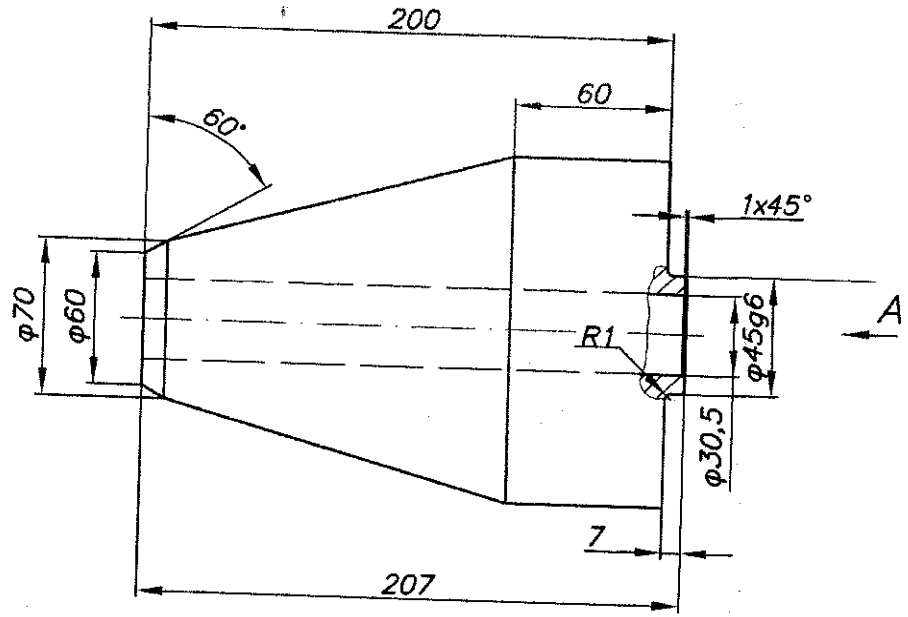

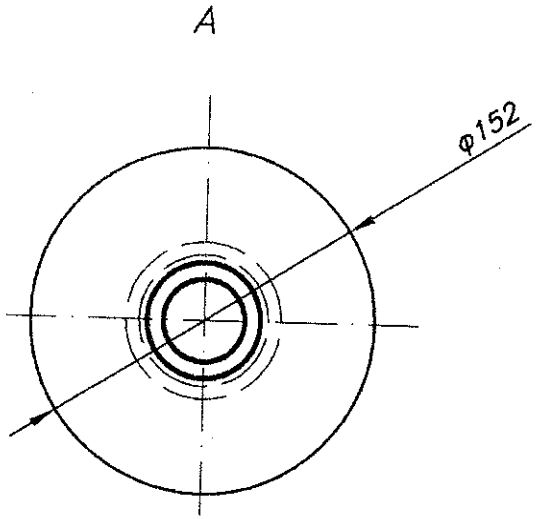

Размеры обеспечить инсрументом.

© институт "Гипросталь" 2006

					77842-17			
Изм.	Лист	N докум.	Подпись	Дата	Устройство вводное	Лит.	Масса	Масштаб
Разраб.		Водолазская		11.06в.		И	3,4	1:2
Проверил		Якштес.				Лист	Листов 1	
Т.Контр.								
Н.Контр.		Калинина			Полиамид	ГИПРОСТАЛЬ		
Утвердил		Шестакеверов						

Инв.Nподл. | Подпись и дата | Взам. инв.N | Инв.N дубл. | Подпись и дата